TRIMOTO CON CAJUELA 12V

Modelo: IM1032

CARGUE LA BATERÍA DE 4-6 HORAS ANTES DE USAR ESTE PRODUCTO POR PRIMERA VEZ

CONTENIDO

IDENTIFICACIÓN DE PARTES

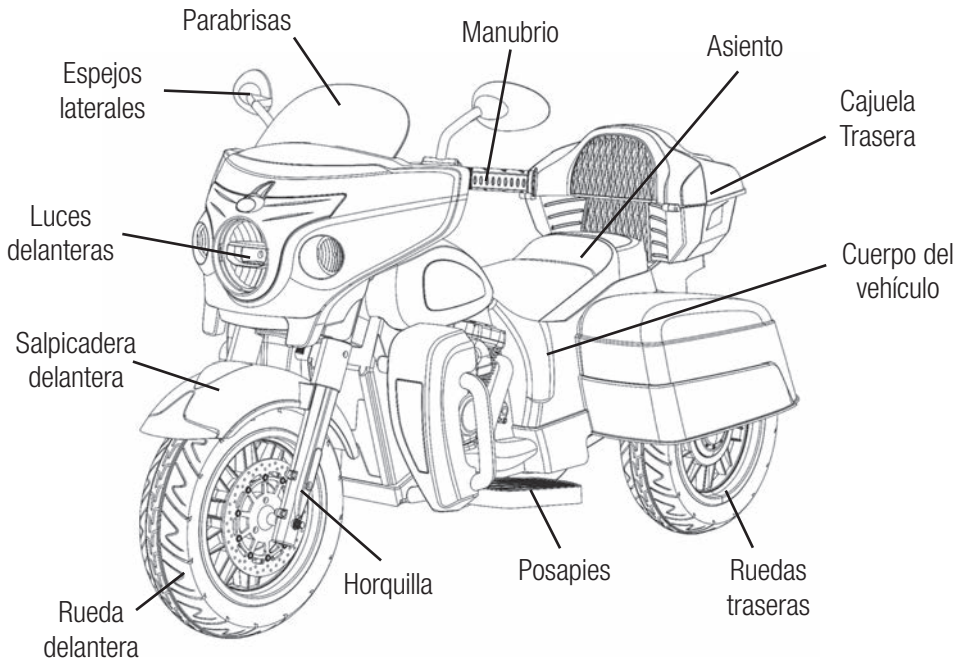

ESPECIFICACIONES DEL VEHÍCULO

Gracias por elegir y adquirir este producto.
Para asegurarle a usted y a su pequeño conductor un paseo seguro, le pedimos leer completamente este manual antes de usar el producto y guardarlo para futuras referencias. Este manual le explicará paso a paso el correcto ensamble, instalación y operación de su nuevo vehículo montable.

ESPECIFICACIONES ELÉCTRICAS:

DESCRIPCIÓN	CANT	ESPECIFICACIÓN
Batería recargable: (incluida)	1	12 V⎓ 7 Ah
Adaptador CA/CC (Cargador)	1	Entrada: 100-240 V~ 50/60 Hz 0.5 A Max Salida: 12.0 V⎓ 1000 mA 15 W

ESPECIFICACIONES GENERALES:

Edad recomendada: 3-8 años
Peso máximo de carga: 30 Kg.
Tamaño del producto armado: 109.5cm x 47.5cm x 68cm
Características principales: 2 motores en las ruedas traseras
Consola de música.
Luces frontales.
Velocidad 3-5 km/h.
Cajuela trasera.
Interruptor de encendido/apagado con llave.

⚠ ADVERTENCIA

- **Antes de usar el vehículo por primera vez, debe cargar la batería de 4-6 horas para evitar que se dañe y se invalide la garantía.**
- **Cargue la batería inmediatamente después de cada uso por 8-12 horas o al menos una vez al mes durante el almacenamiento, incluso si el vehículo no se ha utilizado. Nunca cargue la batería por más de 20 horas, ya que hará que se dañe y se invalide la garantía.**

INFORMACIÓN IMPORTANTE DE SEGURIDAD

PRECAUCIÓN: PARA PREVENIR LESIONES GRAVES:

- Lea este manual detenidamente para obtener información importante sobre seguridad e instrucciones de funcionamiento antes de utilizar su montable. Guarde estas instrucciones para referencias futuras ya que contienen información importante.
- Su nuevo montable requiere ser ensamblado por un adulto. Por favor, tómese al menos 30 minutos para el ensamble.
- Debe cargar la batería de 4-6 horas antes de usar su vehículo por primera vez. Recomendamos que comience a cargar la batería antes de comenzar el ensamblaje. Consulte la sección "Carga de la Batería" para obtener instrucciones detalladas.
- Para evitar dañar los motores y engranajes, no remolque nada detrás del vehículo ni lo sobrecargue de peso. **El sobrecargar el peso máximo que soporta el producto hará que se dañen los motores y se invalide la garantía.**
- Este producto está diseñado para ser utilizado por un conductor de 3 años en adelante. No es apto para niños más pequeños ya que no tienen la capacidad para operar el vehículo de manera segura.
- Siempre asegúrese de que el asiento esté correctamente ensamblado al vehículo.
- Para evitar cualquier tipo de accidente, asegúrese que el vehículo está ensamblado correctamente y no tiene componentes sueltos o dañados. Inspeccione el producto regularmente por desgaste o piezas sueltas y ajuste según sea necesario. Deje de usarlo si existen condiciones anormales como grietas o roturas.
- Revise con regularidad para asegurarse que todas las cubiertas estén en su lugar antes de cada uso del vehículo.
- Evite utilizar el vehículo sobre superficies con baches ya que puede volcarse. Si esto llegara a suceder, la batería puede soltarse y lesionar al niño. Para evitarlo, es muy importante que ensamble siempre la tapa de la batería.
- Cuando la temperatura esté por debajo de los -18°C, no se recomienda su uso en exteriores.
- En condiciones de frío extremo, los materiales plásticos pueden perder resistencia, volverse frágiles y agrietarse con el impacto. Almacene este vehículo en un lugar cálido y protegido.
- Apague el vehículo cuando no se esté utilizando.
- No utilice este producto para ningún otro propósito, excepto para lo cual fue diseñado.

⚠ ADVERTENCIA

El peso máximo de carga de este producto es de **30 Kg**. Sólo debe usar el vehículo el niño que lo conduzca. No debe llevar pasajeros ni remolcar algo detrás del vehículo ya que se puede exceder el peso máximo permitido y, por ende, dañar el motor por sobreesfuerzo o sobrecalentamiento. **El sobrepasar el peso máximo que soporta el producto hará que se dañen los motores y se invalide la garantía**.

INFORMACIÓN IMPORTANTE DE SEGURIDAD

REGLAS PARA UN MANEJO SEGURO:

LA SUPERVISIÓN DE UN ADULTO ES REQUERIDA CADA VEZ QUE EL NIÑO UTILICE ESTE VEHÍCULO. NO DEJE A LOS NIÑOS DESATENDIDOS. ASEGÚRESE DE QUE LOS NIÑOS CONOCEN Y SIGAN ESTAS REGLAS PARA UNA CONDUCCIÓN SEGURA.

- Enseñe primero a los niños sobre las condiciones y reglas de seguridad apropiadas, antes de permitir que opere el vehículo.
- Enseñe al conductor el manejo y uso del vehículo: cómo avanzar, cómo detenerlo y cómo girar en condiciones seguras.
- Nunca permita que un niño conduzca el vehículo sin la supervisión de un adulto, SIN EXCEPCIÓN. Recuerde que NO HAY SUSTITUTO SEGURO A LA SUPERVISIÓN DIRECTA DE UN ADULTO.
- Aunque la mayoría de los niños pueden dominar las habilidades físicas de manejo para controlar los vehículos, no tienen las habilidades maduras de juicio.
- Tómese el tiempo para evaluar cuidadosamente las habilidades del niño para operar el vehículo de manera segura. Los niños no siempre pueden reconocer los peligros incluso después de la instrucción.

Reglas de conducción:

- Siempre debe conducirse el vehículo con el niño sentado en el asiento y con el cinturón de seguridad puesto, incluso cuando no esté en funcionamiento.
- Siempre debe usar casco y zapatos cuando se conduzca el vehículo
- Sólo debe usar el vehículo el niño que lo conduzca. No debe llevar pasajeros ya que se puede exceder el peso máximo permitido y, por ende, dañar el motor por sobreesfuerzo o sobrecalentamiento.
- No permita que otros niños o animales se acerquen al vehículo mientras esté en movimiento.
- Este vehículo está diseñado para su uso en áreas seguras como: concreto, asfalto u otras superficies duras y en terrenos nivelados. No conduzca este vehículo sobre arena, tierra, lodo, grava, césped, colinas, pendientes pronunciadas, cerca de piscinas u otros cuerpos de agua o cerca de escalones, colinas, entradas y callejones. No lo use en la calle o cerca de automóviles en movimiento.
- No opere cerca de vapores inflamables (por ejemplo, gasolina, diluyente de pintura, acetona, cera líquida, etc.) No usar el vehículo cerca de latas o vapores de líquidos inflamables podría causar una explosión o un incendio.
- No use el vehículo en la oscuridad. Obstáculos inesperados pueden causar un accidente.
- No use el vehículo si está lloviendo o nevando. Manténgalo siempre en un área seca cuando no esté en uso.
- Use este vehículo únicamente al aire libre. La mayoría de los pisos pueden dañarse al conducir este vehículo en interiores.
- No colocar las manos, pies o cualquier otra parte del cuerpo, ropa u otros artículos cerca de las partes móviles como motores, engranajes o ruedas mientras el vehículo está en funcionamiento. Las partes giratorias pueden enganchar el cabello, los dedos, etc., lo que puede causar lesiones graves. No sacar manos o pies del interior del vehículo.

PRECAUCIONES CON LA BATERÍA

⚠ ADVERTENCIA

PREVENGA EL FUEGO:

- Nunca modifique el sistema eléctrico. Las alteraciones pueden arruinar el sistema eléctrico y provocar un incendio ocasionando lesiones graves.
- El uso de una batería o de un adaptador CA/CC (cargador) incorrecto podría provocar un incendio o explosión que ocasionaría lesiones graves. Sólo utilice la batería y adaptador CA/CC suministrados en este producto y no la reemplace por cualquier otro producto.
- Si el vehículo llega a volcarse, las baterías pueden soltarse y lesionar al conductor. Coloque siempre la tapa de la batería.
- La batería debe ser manejada solo por adultos. Es pesada y contiene ácido sulfúrico (electrolito). Dejar caer la batería podría provocar lesiones graves.
- Nunca permita que los niños carguen la batería. La carga de la batería debe ser realizada solo por un adulto. Un niño podría resultar herido por la electricidad involucrada en la carga de la batería.
- No necesita retirar la batería de su vehículo para cargarla
- La batería debe estar en posición vertical mientras se carga.
- Nunca levante ni transporte la batería por los cables o el conector. Esto puede dañar la batería y posiblemente provocar un incendio ocasionando lesiones graves. Levante y transporte la batería solo por el estuche.
- El cargador y la batería no son juguetes.
- Antes de cargar la batería, examine su carcasa en busca de grietas y otros daños que puedan causar fugas de ácido sulfúrico (electrolito) durante el proceso de carga. Si se detectan daños, no cargue la batería ni la use en su vehículo. El ácido de la batería es muy corrosivo y puede causar graves daños a las superficies con las que entra en contacto.
- Nunca trate de abrir la batería o el adaptador CA/CC (cargador).
- El cargador debe examinarse periódicamente para detectar desgaste o daños en el cable, el enchufe, la carcasa, terminales y otras partes. En caso de detectar algún daño o desgaste, no debe usarlo hasta que lo reemplace.
- Se recomienda que desconecte la fuente de alimentación de la batería cuando el vehículo esté almacenado o sin usar para evitar así que los niños conduzcan el automóvil sin la supervisión de un adulto.
- El compartimento de la batería, motor y el área debajo del asiento no son lugares de almacenamiento. Almacenar artículos en estos lugares, pueden crear un peligro de incendio.
- Conecte el adaptador CA/CC (cargador) a la toma de corriente, sólo en lugares secos y nunca en lugares con humedad.
- No haga cortocircuito con las terminales de la batería. Asegúrese de conectar las terminales en la polaridad correcta positivo (+) y negativo (–).
- Si la batería ya no acepta carga, no la deje en el vehículo. Siempre retire una batería agotada.
- Las baterías que no son recargables no deben recargarse.

LISTA DE PARTES

ID	NOMBRE DE PARTES	CANT	ID	NOMBRE DE PARTES	CANT
1	Cuerpo del vehículo	1 Pza	7	Perno de la dirección	1 Pza
2	Rueda delantera	1 Pza	8	Espejo lateral izquierdo	1 Pza
3	Salpicadera delantera	1 Pza	9	Asiento	1 Pza
4	Horquilla-Manubrio	1 Pza	10	Cajuela superior	1 Pza
5	Pieza Frontal	1 Pza	11	Cajuela inferior	1 Pza
6	Espejo lateral derecho	1 Pza	12	Adaptador AC/CC (cargador)	1 Pza

DIAGRAMA DE PARTES

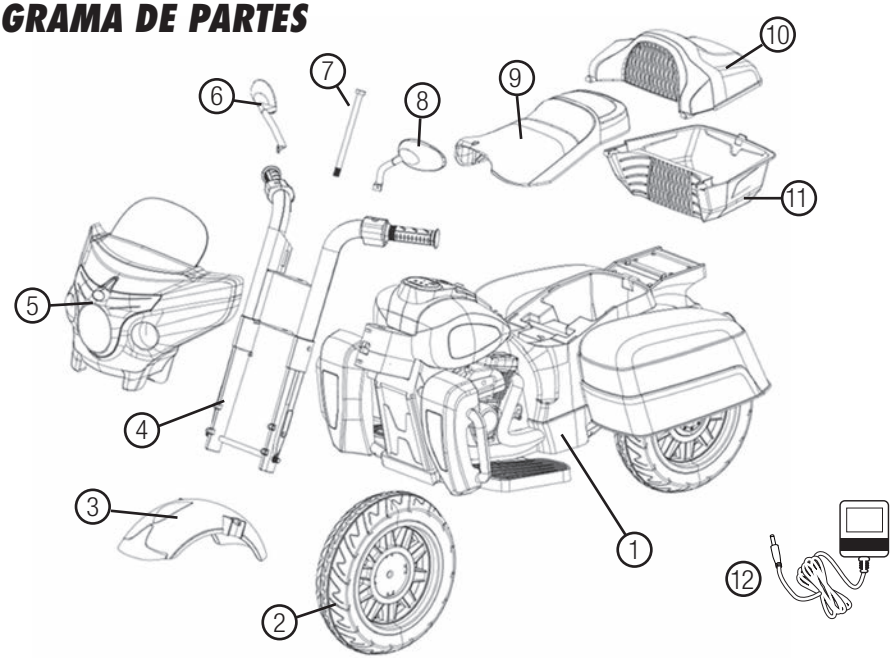

PASOS PARA EL ENSAMBLE

⚠ ADVERTENCIA

¡PELIGRO DE ASFIXIA! No apto para niños menores de 3 años.
Este producto contiene piezas pequeñas, mantenga a los niños alejados durante su ensamblaje.
REQUIERE SER ENSAMBLADO POR UN ADULTO.
Siempre remueva el material protector y las bolsas de plástico y deshágase de ellas antes de ensamblarlo. Asegúrese de que el interruptor está en APAGADO antes de ensamblar el vehículo.
Herramientas requeridas para el ensamble:

Desarmador
(no incluido)

Perica
(no incluida)

1. ENSAMBLE DE LOS ESPEJOS LATERALES Y LA SALPICADERA DELANTERA:

1. Fije a presión el espejo lateral derecho (6) en el manubrio.
2. Fije a presión el espejo lateral izquierdo (6) en el manubrio.
3. Deslice la salpicadera delantera (3) en la horquilla (4).

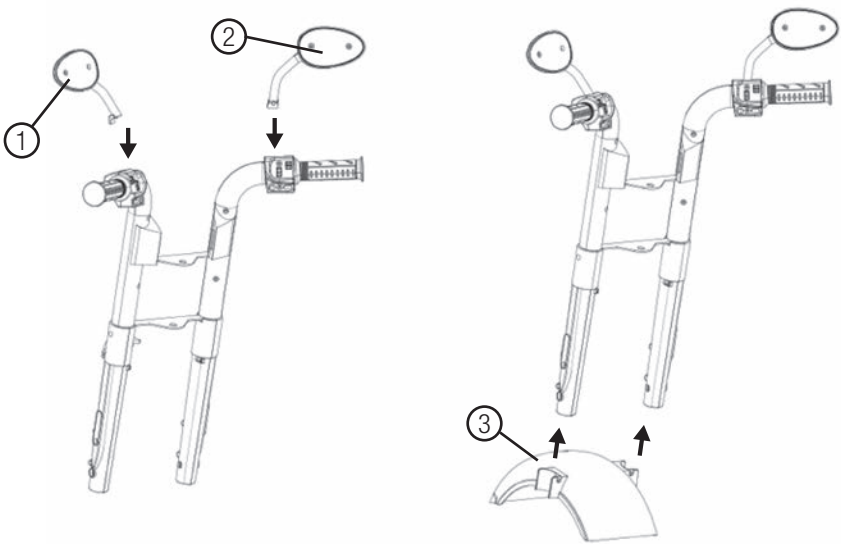

2. ENSAMBLE DE LA RUEDA DELANTERA:

1. Inserte el eje delantero a través de la horquilla (4) y la rueda delantera (2)
2. Fije la rueda delantera a la horquilla (4) utilizando 2 tuercas de seguridad y la perica (no incluida).

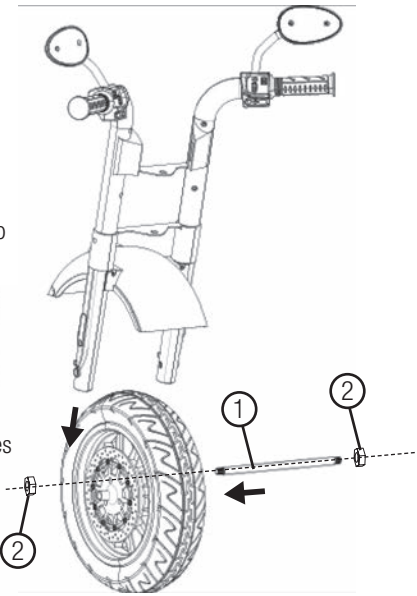

3. ENSAMBLE DE LA PIEZA FRONTAL:

1. Coloque la pieza frontal (5) en la horquilla (4) alineando las perforaciones.

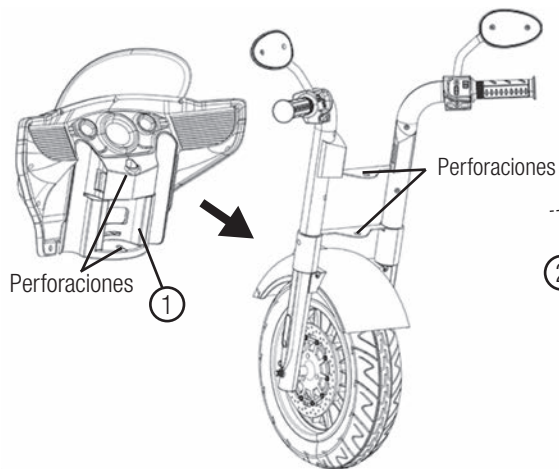

4. ENSAMBLE DE LA HORQUILLA AL CUERPO DEL VEHÍCULO:

1. Coloque la pieza frontal (5) y la horquilla (4) alineando las perforaciones. Inserte el perno largo (7).
2. Coloque la tuerca de seguridad en el extremo del perno largo (7) y apriete con firmeza.

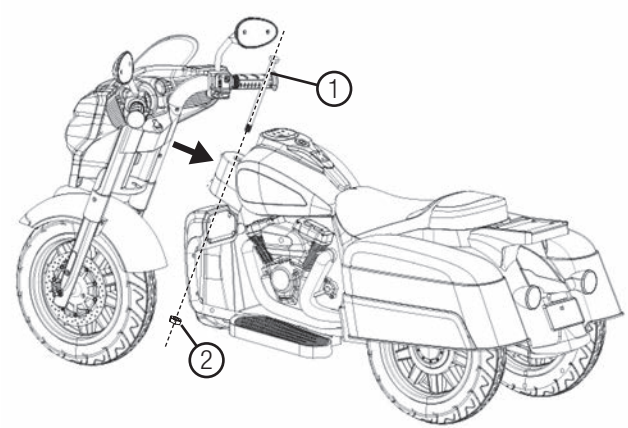

5. ENSAMBLE DE LA CAJUELA TRASERA:

1. Ensamble las bizagras de la cajuela superior (10) a las bizagras de la cajuela inferior (11).
2. Fije la cajuela trasera al cuerpo del vehículo (1) utilizando 4 tornillos.

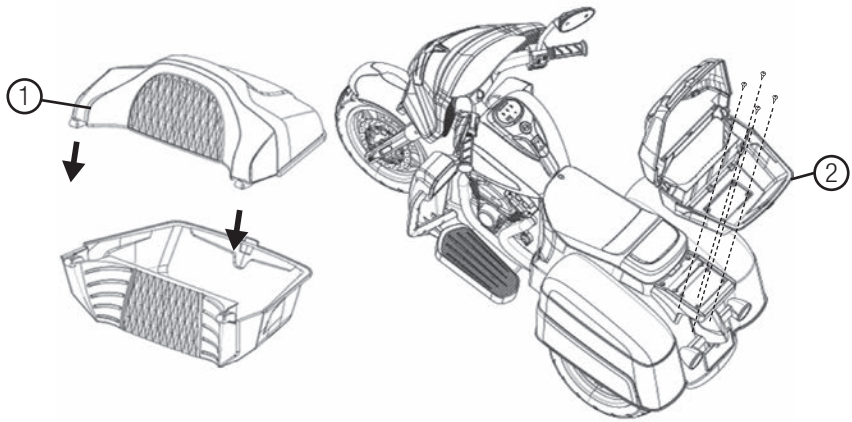

6. CONEXIÓN DE LA BATERÍA:

1. Localice el compartimiento de la batería debajo del asiento.
2. Conecte las terminales de los motores traseros con sus respectivas terminales (si no están conectados).
3. Conecte el cable rojo a la terminal roja de la batería.
4. Pruebe que la luz y la música funcionan apropiadamente.

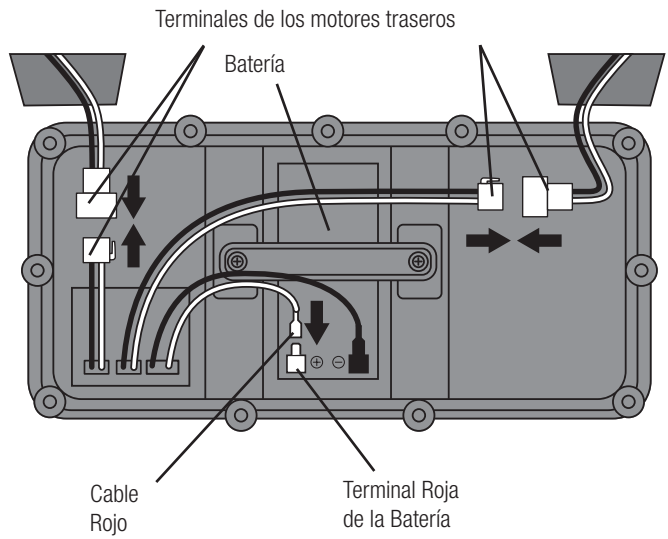

7. ENSAMBLE DEL ASIENTO:

1. Coloque el asiento en el lugar correspondiente y fíjelo utilizando un tornillo.

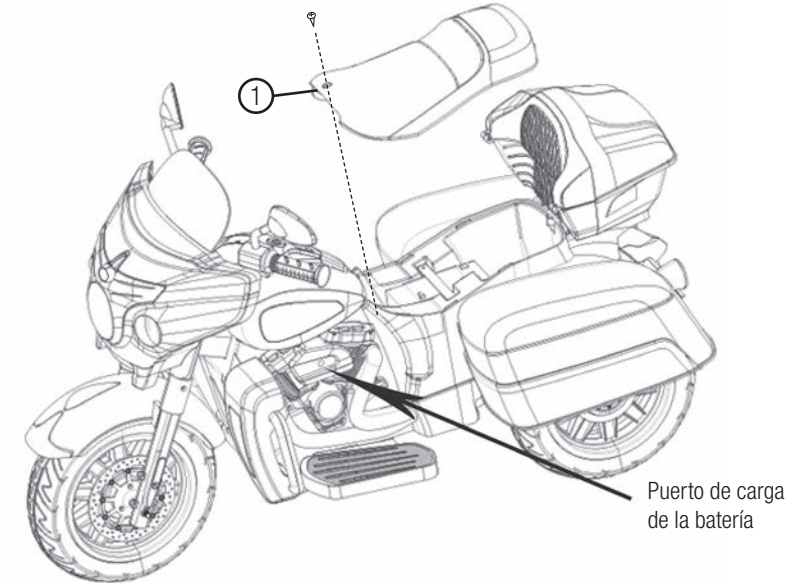

CARGA DE LA BATERÍA

PARA CARGAR LA BATERÍA:

LA CARGA DE LA BATERÍA DEBE SER REALIZADA POR UN ADULTO.

1. Asegúrese que el vehículo se encuentra apagado.
2. El puerto de carga se localiza debajo del asiento.
3. Conecte el Adaptador CA/CC (cargador) al puerto de carga.
4. Conecte el Adaptador CA/CC a un tomacorriente de pared estándar. Nota importante: El Adaptador CA/CC puede calentarse durante la carga. Esto es normal y no es motivo de preocupación. Si el Adaptador CA/CC se conecta a un supresor de picos o multicontacto, asegúrese que esté encendido en la posición de ON.
5. Una vez que la batería esté cargada, desconecte primero el Adaptador CA/CC de la pared y luego la terminal del puerto de carga.

OPERACIÓN DE LA BATERÍA

CAMBIO DE LA BATERÍA RECARGABLE:

- Retire el asiento.
- Retire la cubierta de la batería.
- Desconecte las terminales positivo (+) y negativo (-) de la batería.
- Retire la batería del compartimiento y reemplácela por otra con las mismas especificaciones de voltaje y amperaje.
- Conecte las terminales positivo (+) y negativo (-). Asegúrese de no conectar las polaridades cruzadas ya que pueden ocasionar un cortocircuito. Cubra las terminales para evitar que también pueda ocurrir un cortocircuito.
- Coloque la cubierta de la batería.
- Coloque el asiento.

DESECHO DE LA BATERÍA AGOTADA:

- La batería suministrada se considera como sellada de plomo y ácido. Debe reciclarse o eliminarse de manera ambientalmente racional.
- Nunca deseche la batería en la basura doméstica normal. La ley prohíbe la incineración, el relleno sanitario o la mezcla de baterías selladas de plomo-ácido con basura doméstica en la mayoría de las áreas.
- Deseche las baterías agotadas de manera adecuada. Nunca las queme ni las entierre.
- No arroje una batería de plomo-ácido al fuego. La batería puede explotar o tener fugas.

MUY IMPORTANTE

- Debe cargar la batería de 4-6 horas antes de usar el vehículo por primera vez. Dejarla cargando la primera vez por más tiempo hará que se dañe y se invalide la garantía.
- Cargue la batería después de cada uso de 8-12 horas o al menos una vez al mes durante el almacenamiento incluso si el vehículo no se ha utilizado. Nunca cargue la batería por más de 20 horas, ya que puede hacer que se dañe y se invalide la garantía.

OPERACIÓN DEL VEHÍCULO:

IDENTIFICACIÓN DE PARTES EN EL TABLERO:

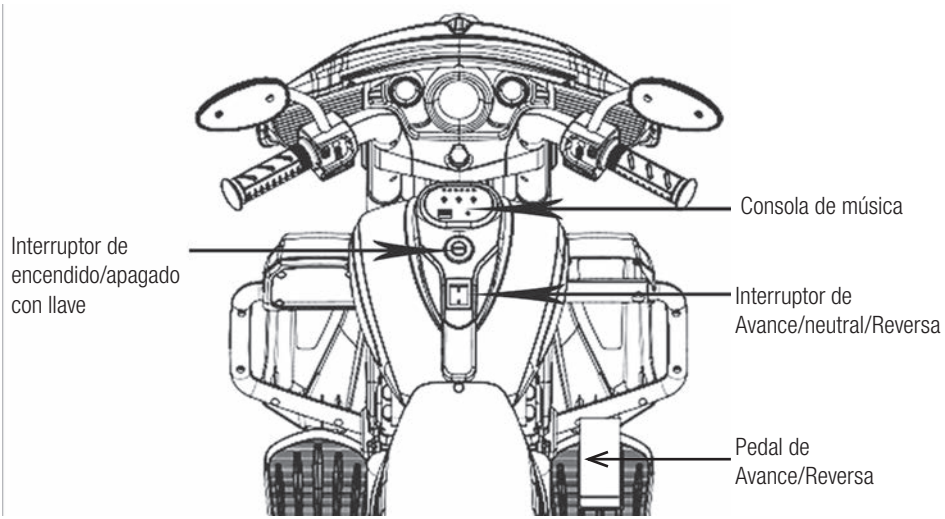

⚠ ADVERTENCIA

ESTE VEHÍCULO NO TIENE FRENOS. Para detener el vehículo, el conductor debe dejar de oprimir el pedal de avance/reversa. El vehículo se detendrá lentamente.

⚠ ADVERTENCIA

Para cambiar entre Avance y Reversa el vehículo debe estar detenido totalmente. Cambiar la dirección cuando el vehículo está en movimiento dañará severamente los motores.

OPERACIÓN DE LA CONSOLA

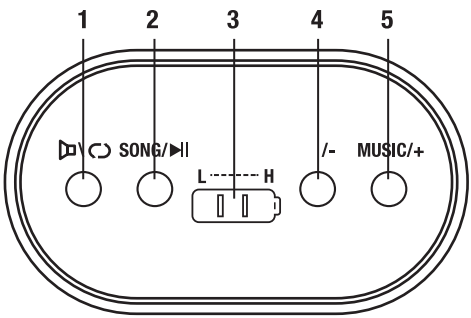

1. Botón para escuchar historias. Si se oprime por unos segundos se repite la canción o historia.
2. Botón para escuchar conciones. Si se oprime por unos segundos reproduce o pausa la música.
3. Indicador de carga de la batería.
4. Botón de MODO para cambiar entre funciones. Si se oprime por algunos segundos se disminuye el volumen.
5. Botón escuchar música. Si se oprime por algunos segundos se aumenta el volumen.

SOLUCIÓN DE PROBLEMAS

PROBLEMA	POSIBLE CAUSA	SOLUCIÓN
El vehículo no arranca.	Las terminales de la batería o los cables están flojos.	Verifique todos los cables y conectores. Asegúrese de que la terminal eléctrica del motor esté bien conectado a la batería y que no haya cables sueltos alrededor del motor.
	La batería está muerta.	Una batería vieja o mal cuidada puede haberse agotado y ya no cargue más.
	Batería descargada.	Una batería nueva se debe haber cargado de 4-6 horas antes de usar el vehículo por primera vez. Después de eso, debe recargar la batería durante al menos 8-12 horas después de cada uso. Nunca cargue más de 20 horas. Verifique todos los conectores, asegúrese de que el cargador esté enchufado a la pared. Asegúrese de que el flujo de energía al tomacorriente esté encendido.
	El cargador está descompuesto.	Verifique con un voltímetro si el cargador funciona o no.
	El sistema eléctrico está dañado.	Cuando se expone al agua o la humedad, la electricidad puede corroer el sistema eléctrico o atascarse debido a la suciedad suelta, arena o grava.
	El motor está dañado.	El peso máximo de carga de este producto es de 30 Kg. Sólo debe usar el vehículo el niño que lo conduzca. No debe llevar pasajeros ni remolcar algo detrás del vehículo ya que se puede exceder el peso máximo permitido y, por ende, dañar el motor por sobreesfuerzo o sobrecalentamiento.
El vehículo no avanza por mucho tiempo.	Las terminales de la batería o los cables están flojos.	Verifique todos los cables y conectores. Asegúrese de que la terminal eléctrica del motor esté bien conectado a la batería y que no haya cables sueltos alrededor del motor.
	La batería tiene poca carga.	Asegúrese que los cables y terminales de la baterías están correctamente conectados y cargue la batería.
Tiempo de funcionamiento corto (menos de 1 hora por carga)	Batería descargada.	Una batería nueva se debe haber cargado de 4-6 horas antes de usar el vehículo por primera vez. Después de eso, debe recargar la batería durante al menos 8-12 horas después de cada uso. Nunca cargue más de 20 horas. Verifique todos los conectores, asegúrese de que el cargador esté enchufado a la pared. Asegúrese de que el flujo de energía al tomacorriente esté encendido.
	Batería sobrecargada.	Nunca cargue la batería por más de 20 horas.
	La batería está vieja y ya no acepta cargas completas.	Incluso con el cuidado adecuado, una batería recargable no dura para siempre. La duración promedio de la batería es de 1 a 3 años, según el uso del vehículo y las condiciones de uso. Reemplace la batería con una nueva batería recargable con la especificación de voltaje y amperes adecuada.

SOLUCIÓN DE PROBLEMAS

PROBLEMA	POSIBLE CAUSA	SOLUCIÓN
El vehículo es lento	Batería descargada.	Una batería nueva se debe haber cargado de 4-6 horas antes de usar el vehículo por primera vez. Después de eso, debe recargar la batería durante al menos 8-12 horas después de cada uso. Nunca cargue más de 20 horas. Verifique todos los conectores, asegúrese de que el cargador esté enchufado a la pared. Asegúrese de que el flujo de energía al tomacorriente esté encendido.
	La batería necesita ser cargada.	Asegúrese de cargar la batería después de cada uso.
	La batería está vieja y ya no acepta cargas completas.	Incluso con el cuidado adecuado, una batería recargable no dura para siempre. La duración promedio de la batería es de 1 a 3 años, según el uso del vehículo y las condiciones de uso. Reemplace la batería con una nueva batería recargable de 12 voltios.
	El vehículo está sobrecargado.	El peso máximo de carga de este producto es de 30 Kg. Sólo debe usar el vehículo el niño que lo conduzca. No debe llevar pasajeros ni remolcar algo detrás del vehículo ya que se puede exceder el peso máximo permitido y, por ende, dañar el motor por sobreesfuerzo o sobrecalentamiento.
	El vehículo está usándose en condiciones severas.	Use el vehículo sólo en terrenos mayormente nivelados.
Operación intermitente del vehículo	Las terminales de la batería o los cables están flojos.	Verifique todos los cables alrededor de los motores y todos los conectores para asegurarse de que estén apretados.
El vehículo necesita un empujón para avanzar.		

MANTENIMIENTO

1. Es responsabilidad de un adulto, verificar que todas las partes del vehículo estén correctamente ensambladas, antes de que el niño lo utilice.
2. Revise periódicamente el vehículo para evitar posibles fallas en la batería, el cargador, los cables, los interruptores, etc.
3. Asegúrese de que todos los tornillos se encuentran correctamente ajustados.
4. Lubrique llantas y ejes ocasionalmente para mejorar el desempeño.
5. Almacene el vehículo en una posición correcta.
6. Es recomendable almacenar el vehículo en un lugar seco y seguro; si está en un lugar abierto lo mejor es taparla para evitar que el polvo o la humedad puedan afectar su funcionamiento.
7. Debe evitar operar este vehículo a temperaturas extremadamente altas y/o cerca del fuego. Las partes de plástico podrían derretirse.
8. Se debe de cargar la batería mínimo una vez al mes, para evitar que ésta pierda su capacidad de carga.
9. Limpie el vehículo únicamente con un paño semi húmedo. No utilice agua a presión directa. No utilice sustancias para limpiar el vehículo; éstas pueden deteriorar las partes plásticas de la carrocería.
10. Cuando el vehículo no se encuentre en uso, todo el sistema eléctrico deberá estar apagado.

PÓLIZA DE GARANTÍA

COMERCIALIZADOR:
COPPEL S.A. DE C.V.
REPÚBLICA PTE. 2855
RECURSOS HIDRÁULICOS
CULIACÁN ROSALES
CULIACÁN, SINALOA 80105
R.F.C. COP-920428-Q20
01-800-220-7735
informacion@int.coppel.com

MODELO: IM1032
MARCA: FUNZONE
PRODUCTO: JUGUETE MONTABLE ELÉCTRICO
FECHA DE COMPRA:

Coppel S.A. de C.V. extiende la presente garantía de un año a favor de los consumidores respecto a este artículo de la marca FUNZONE.

Condiciones:

1. Para hacer efectiva la garantía con respecto de cualquier reparación del artículo, es necesario presentar el artículo acompañado de la nota o factura correspondiente en cualquier Tienda Coppel ubicada en la República Mexicana o en la dirección del comercializador.
2. La presente póliza de garantía compromete a Coppel S.A. de C.V. a amparar todas las piezas y componentes del producto, incluyendo la mano de obra, así como la reparación de productos con un defecto de fábrica a través de sus propios talleres de servicio y gastos de transportación sin costo adicional.
3. Coppel cuenta con establecimientos en toda la República Mexicana (cualquier tienda Coppel ubicada en la República Mexicana y/o dirección del comercializador) donde además el consumidor podrá obtener partes, componentes, consumibles y accesorios.

La garantía no se hará efectiva en los siguientes casos:

1. Cuando el producto se hubiese utilizado en condiciones distintas a las normales.
2. Cuando el producto no hubiese sido operado de acuerdo con el instructivo de uso que se le acompaña.
3. Cuando el producto hubiese sido alterado o reparado por personas no autorizadas por el fabricante nacional, importador o comercializador responsable respectivo.

Coppel S.A. de C.V. se reserva el derecho a realizar un cobro por uso del o los artículos, en caso de realizarse una devolución durante el periodo de garantía del producto, cuando el producto este en buenas condiciones y en perfecto funcionamiento.
El cobro por uso de los artículos se calculará considerando el tiempo transcurrido entre la fecha en que se adquirió el artículo y la fecha en la que se aplique la garantía.

País de origen: China

En México importado por: IMPORTACOP S.A. de CV.
Pedro Infante 2580-10, Los Álamos, Culiacán Rosales, Culiacán Sinaloa, C.P. 80100 México
En Argentina importado por: COPPEL S.A.
Santiago del Estero 1571, Tigre (CP 1648), Buenos Aires, Argentina. CUIT: 30-71041150-2


FUNZONE
SPEED